DIRECTION GÉNÉRALE DE L'AVIATION CIVILE

GROUPEMENT POUR LA SÉCURITÉ
DE L'AVIATION CIVILE
14, RUE ROUGET DE L'ISLE
92441 ISSY-LES-MOULINEAUX

RAPPORT DE PESÉE ET CENTRAGE AVION

cerfa
N° 47- 0030

arrêté du 22 novembre 1978 relatif aux certificats de navigabilité (CDN) Article 11
Modèle de document à associer au CDN ou à inclure dans le manuel de vol de l'aéronef.

Appareil Type : CESSNA 172 S Immatriculation : F- HJAK	Date : 17/03/2015 Lieu : AJAccio	Signature : LUNEL Jean-Stéphane Licence Part 66 N° : FR.66.007552

1 Mise à niveau : Ref. Référence : .....

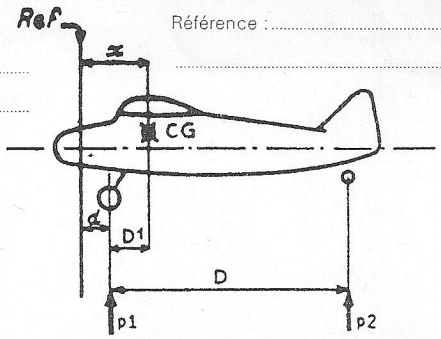

d = ... m
D = ... m

Mise à niveau : Montant Supp Porte cabine
Ref. Référence : Face Avant cloison Pare Feu

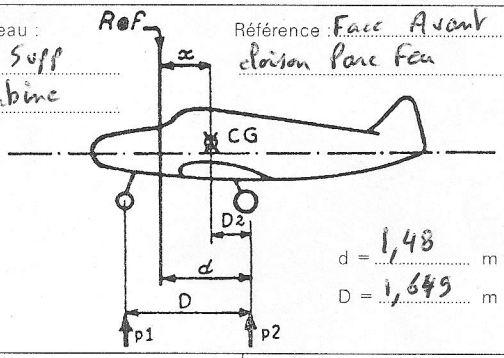

d = 1,48 m
D = 1,649 m

Distance du C.G.	Masse à vide (kg)				Distance du C.G.
aux roues principales		Masse lue	Tare	Masse nette	aux roues principales
$D1 = \frac{p2 \times D}{M} =$ m	Roue G	274		274	$D2 = \frac{p1 \times D}{M} =$ 0,481 m
à la référence	Roue D	273		273	à la référence
$x = d + D_1 =$ m	Roue AV/AR	225		225	$x = d - D_2 =$ 0,999 m
	Masse à vide mesurée		M Kg	772	

2 CORRECTIONS

	Masse (Kg)	Bras levier (m)	Moments (p. rapport référence) (m x Kg)	
Valeurs lues	772	0,999	771,535	
	Huile & Essence non utilisable compris dans la Masse à vide de Base.		+	-
Résultats corrigés	772 →	0,999 ←	771,535	
	Masse à vide	Distance C.G. à vide	Moments	

3 Limites de centrage

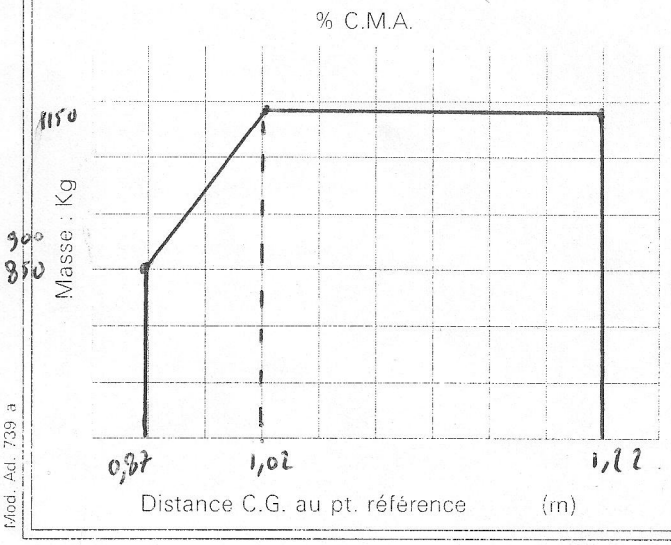

Ex. de chargement

	Masse (Kg)	Bras levier (m)	Moment (m x Kg)
Avion vide	772	0,999	771,535
Équipage 2 x 77	154	0,940	144,76
Passagers 2x77	154	1,854	285,516
Bagages	8	2,410	19,28
Essence 100L	72	1,220	87,84
Huile			
Total	1160	1,128	1308,93

Pesée précédente { Masse vide : 772 Kg
Date : 20/03/2010

Mod. Ad. 739 a

F-HJAK

LUNEL Jean-Stéphane
Licence Part 66
N° : FR.66.007552

INVENTAIRE

17/03/2015.

	Inventaire			Corrections éventuelles	
x o	Équipement	Marque-type	Nombre	Masse (kg)	Moment ±
x	Hélice	Mc Cauley	1		
x	Démarreur	Prestolite	1		
x	~~Génératrice~~/Alternateur (1)	Prestolite	1		
x	Batterie	Gill	1		
x	Anémomètre	Cessna	1		
x	Altimètre	Cessna	1		
x	Variométre	Cessna	1		
x	Horizon/~~Dt de vol (~~1)	Cessna	1		
x	Indicateur de virage	Cessna	1		
x	Directionnel	Cessna	1		
o	Compas à distance				
x	V.H.F.	KX 155	2		
o	H.F.				
x	V.O.R.	KX 155	2		
x	D.M.E.	King	1		
x	I.L.S.	King	1		
x	Marker	King	1		
x	Transpondeur	King	1		
x	Balise détresse	PLB	1		
o	Radio-compas				
x	Casques, micros	David clark	2		
o	Dégivrage *(plans, hélice)* (1)				
o	Réservoir suplémentaire				
o	Pilote automatique				
x	Sièges	Cessna	4		
x	Chauffage cabine	Cessna	1		
o	Divers				

x Inclus dans la masse à vide corrigée
o Non utilisé sur l'appareil
1 Rayer la mention inutile